THETFORD

INSTALLATIONSHANDBUCH

TRENNTOILETTE - UMBAUSATZ

Serie SK260

DE
Übersetzung des Original-Installationshandbuchs

Inhalt

1 Haftungsausschluss 2
2 Einleitung 3
3 Sicherheit 3
4 Wartbarkeit 5
5 Bezeichnungscodes, Zeichnungen und Modelle 5
6 Technische Spezifikationen 5
7 Vor der Installation 7
8 Installation 14
9 Nach der Installation 21
10 Service & Fragen 22

1. Haftungsausschluss

Wichtige Informationen

1. Dieses Gerät ist nicht für die Verwendung durch Personen (einschließlich Kinder) mit eingeschränkten körperlichen, sensorischen oder geistigen Fähigkeiten oder mangelnder Erfahrung und Kenntnis vorgesehen, es sei denn, sie werden von einer für ihre Sicherheit verantwortlichen Person beaufsichtigt oder in die Verwendung des Geräts eingewiesen. Kinder sollten beaufsichtigt werden, um sicherzustellen, dass sie nicht mit dem Gerät spielen.
2. Glühende Zigaretten und andere brennende Materialien dürfen nicht in die Toilette geworfen werden.
3. Das Gerät darf nur mit Schutzkleinspannung entsprechend der Kennzeichnung auf dem Gerät versorgt werden.
4. Wenn das Stromkabel beschädigt ist, muss es durch ein spezielles Kabel oder eine spezielle Baugruppe ersetzt werden, die vom Hersteller oder seinem Kundendienstvertreter erhältlich sind.

2. Einleitung

Allgemeines

Dies ist das Installationshandbuch für der Thetford SK260. Das Handbuch ist für qualifizierte Installateure bestimmt, die Das Toilettensystem in einem Wohnwagen oder Campingbus installieren.

Lesen Sie sich die Informationen und Anweisungen sorgfältig durch und befolgen Sie sie genau, um Das Toilettensystem sicher und sachgerecht zu installieren.

Lesen Sie auch die Warnhinweise in dem Benutzerhandbuch, bevor Sie Das Toilettensystem nach der Installation testen.

Wir lassen uns durch das Prinzip der kontinuierlichen Entwicklung und Verbesserung leiten. Spezifikationen und Illustrationen können sich nach der Veröffentlichung ändern. Dieses Dokument ist die Ausgabe 212066/0226-V01 des Installationshandbuchs.

Die aktuellste Ausgabe finden Sie auf *www.thetford.com*.

Wenn das Gerät nicht in Übereinstimmung mit den nationalen und europäischen Vorschriften, Regeln und Standards installiert wird, führt dies zu einem Erlöschen der Garantie.

Symbole

Die folgenden Symbole können in diesem Handbuch verwendet werden:

Warnhinweis. Gefahr von schweren Verletzungen und/oder Schäden.

Vorsicht. Gefahr von geringfügigen Verletzungen und/oder Schäden.

Achtung. Wichtige Informationen.

Hinweis. Weitere Informationen.

Tipp Video. Zusätzliches Anleitungsvideo verfügbar.

3. Sicherheit

Allgemeines

Risiko von schweren Verletzungen durch Verbrennungen, Explosion, Einklemmen, Stromschlag, Erstickung und Vergiftung oder Beschädigung des Geräts.

- Nehmen Sie keine Änderungen an diesem Gerät vor, es sei denn, die Änderung wird vom Hersteller oder von dessen Bevollmächtigtem genehmigt und durchgeführt.
- Falls das Gerät nicht unter Einhaltung der nationalen und europäischen Gesetze, Vorschriften, Regeln und Normen installiert wird, erlischt die Garantie und kann dies eine Strafverfolgung nach sich ziehen.
- Tragen Sie während der Installation geeignete persönliche Schutzausrüstung. Befolgen Sie auch die entsprechenden Sicherheitsvorschriften.
- Nur qualifizierte Personen dürfen das Gerät installieren .

Die Toilette ist für ein Höchstgewicht von 120 kg ausgelegt. Achten Sie darauf, die Toilette nicht zu überlasten.

Installation

Risiko von schweren Verletzungen durch Verbrennungen, Explosion, Einklemmen, Stromschlag, Erstickung und Vergiftung oder Beschädigung des Geräts.

- Zur Vermeidung von Gefahren aufgrund von Instabilität des Geräts muss es gemäß den Anweisungen befestigt werden.
- Bohren Sie nicht in die Toilettenwände und behandeln Sie diese nicht mit roher Gewalt. Bohren Sie nur an den vorgegebenen Stellen. Ansonsten könnte das Gerät beschädigt werden.
- Achten Sie bei der Installation des Geräts darauf, dass keine Kabel eingeklemmt oder beschädigt werden.
- Verlegen Sie die Kabel entfernt vom Gerät und von Wärmequellen.
- Lassen Sie Kabel nicht lose in das Gehäuse hängen.
- Verwenden Sie nur genehmigte Originalteile und -materialien.

4. Wartbarkeit

Der Installateur von Thetford-Produkten ist für die einwandfreie Installation gemäß den Thetford-Installationsanleitungen verantwortlich, um die Funktionalität und Wartbarkeit des Produkts sicherzustellen.

Hinsichtlich der Wartbarkeit bedeutet dies, dass ein Händler oder ein autorisierter Thetford-Servicepartner das Thetford-Produkt unter Verwendung von Standardwerkzeugen und -ausrüstung innerhalb der Zeit ausbauen und neu installieren können muss, die entsprechend der Thetford-Zeitliste vorgesehen ist.

Dies stellt sicher, dass während der Garantiezeit nach dem Kaufdatum Garantieansprüche geltend gemacht werden können.

Bei Fragen zu diesem Thema kann ein lokaler Thetford-Servicevertreter zwecks zusätzlicher Unterstützung bei der Installation des Produkts kontaktiert werden.

5. Bezeichnungscodes, Zeichnungen und Modelle

Jedes Produkt verfügt über einen spezifischen Identifizierungscode, den Bezeichnungscode. Der Bezeichnungscode befindet sich auf dem Leistungsschild. Siehe *Service & Fragen*, um zu ermitteln, wo sich das Leistungsschild befindet. Die unterschiedlichen Positionen des Codes stehen für die verschiedenen Ausführungen der Toilette.

Bitte beachten Sie die Erläuterung der Bezeichnungen in der Original-Montageanleitung für die Kassettentoilette.

6. Technische Spezifikationen

Tabelle 1: Abmessungen, Gewicht und Kapazität

	S260-S (SK260-S)			**S260-CS (SK260-CS)**		
Abmessungen	H	W	D	H	W	D
mm	487	401	603	540	419	607
Leergewicht	5,9 kg			6,7 kg		
Kapazität des Urintanks	7,5 l					
Kapazität des Feststoffbehälters	7,1 l					

Elektrische Spezifikationen

Anschlusswert	12 V DC
Sicherung	1A auf der HUB-PCB
DC-Stromanschlüsse	Toilette TYCO/AMP 180901 oder gleichwertig Netzkabel-Gegenstück: TYCO/AMP 180190

Layout der DC-Stromanschlüsse

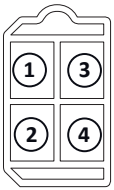	**1.** + 12 V DC (rot) **2.** GND (schwarz) **3.** nicht verwendet (violett) **4.** nicht verwendet (grau)

Schaltplan

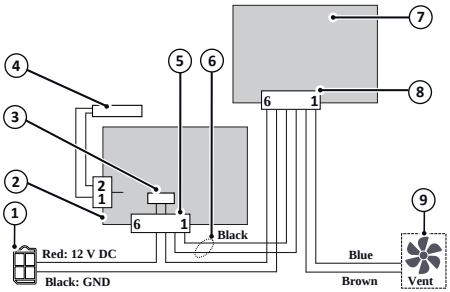	**1.** Stromanschlussstecker **2.** HUB-PCB **3.** Sicherung, 1 A **4.** Reed-Schalter (Füllstandsanzeige) **5.** 6-poliger Anschlussstecker an der HUB-PCB **6.** Schwarze Verdrahtung für Tankfüllstandsanzeige **7.** S260 Steuerplatine **8.** 6-poliger Anschlussstecker an der S260 Steuerplatine **9.** Optionales Ventilator-Kit
Layout 6-poliger Anschlussstecker HUB-PCB **1.** Füllstandsanzeige (schwarz) **2.** Füllstandsanzeige (schwarz) **3.** + 12 V DC von der Sicherung (rot) **4.** + 12 V DC (rot) **5.** Ö **6.** Ö	Layout 6-poliger Anschlussstecker S260 Steuerplatine **1.** Ventilator 0 bis 12 V DC (blau) **2.** Ventilatorerdung (braun) **3.** Füllstandsanzeige (schwarz) **4.** Füllstandsanzeige (schwarz) **5.** GND (schwarz) **6.** + 12 V DC von der Sicherung (rot)

7. Vor der Installation

Über die SK260 Trenntoilette – Bausatz

Dieser Bausatz dient dazu, eine bestehende Installation einer C263 in die Funktionalität einer Trenntoilette S260-S oder S260-CS umzuwandeln.

Die Serie C260 wird mit 4 Schrauben an der Unterseite befestigt. Die Serie C263-S wird mit 3 Schrauben an der Rückwand befestigt. Die C263-CS wird mit einer Halterung an der Rückseite eingehakt. Wenn es die Situation und die Installation zulassen, kann die Umrüstung einfacher durchgeführt werden, wenn die Toilette vorübergehend ausgebaut und auf eine Werkbank gestellt werden kann.

Inhalt der Box

Überprüfen Sie bei einem einteiligen verpackten Gerät den Inhalt des Kartons:

- SK260 Trenntoilette - Bausatz
- Benutzerhandbuch
- Installationshandbuch

Legen Sie die erforderlichen Werkzeuge bereit:

- Teppichmesser
- Schlitzschraubendreher Nr. 2

Sollte die Box nicht vollständig sein, wenden Sie sich bitte an Ihren Händler.

Tipp SK260 Anleitungsvideo

Ausbau der Toilettenbestandteile

Entleeren und trennen Sie die Wasserversorgung des Wohnmobils, um Verschüttungen und mögliche Schäden zu vermeiden.

Fäkalientank

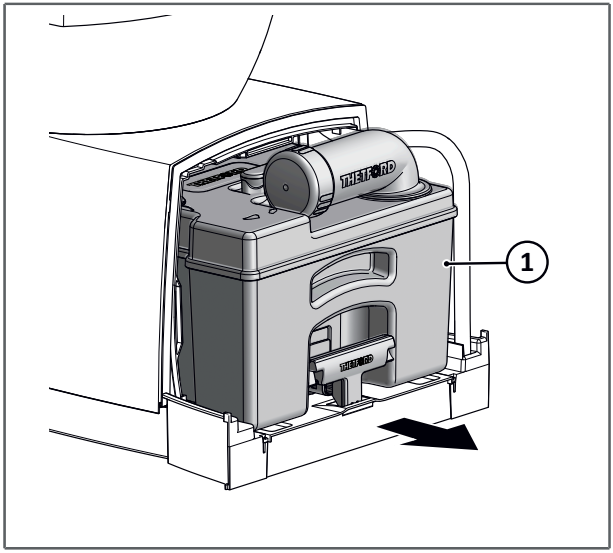

- Schieben Sie den vorhandenen Fäkalientank (1) vorsichtig aus der Rückseite der Toilette heraus

Sitz und Deckel

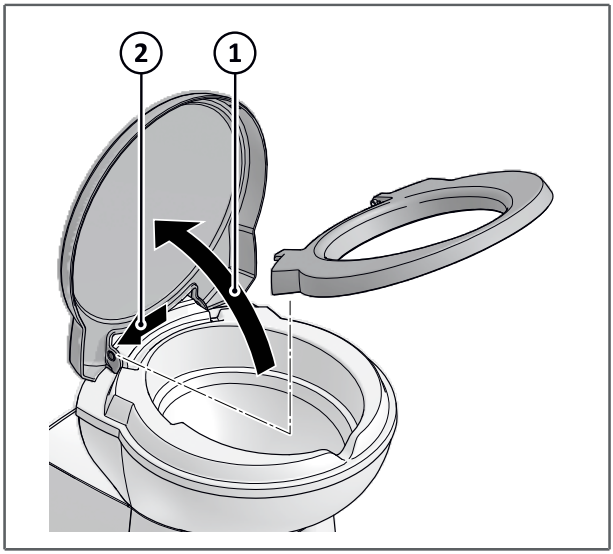

- Öffnen Sie den Sitz und Deckel (1) zusammen
- Ziehen Sie eine Seite des Sitzes und der Abdeckung nach außen und dann gleichzeitig nach oben (2).

Mit einem Schlitzschraubendreher lässt sich das Scharnier leichter aushaken. Achten Sie darauf, nichts zu beschädigen.

Wasserschlauchbaugruppe

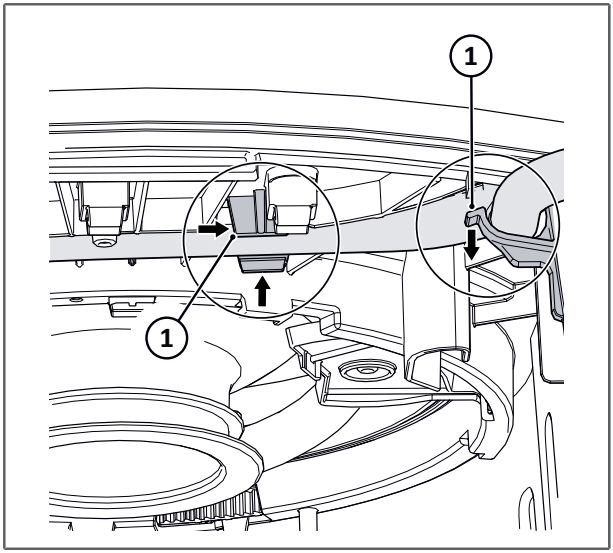

- Lösen Sie die beiden Schrauben, die die Schlauchbaugruppe festhalten.
- Nehmen Sie den Wasserschlauch aus den Führungen (1)

Elektrisches Ventil

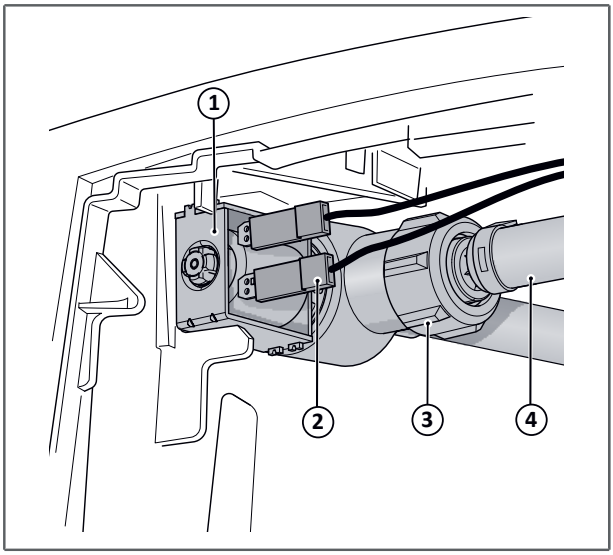

- Schieben Sie das elektrische Ventil (1) aus dem Haltefach heraus
- Trennen Sie die beiden Kabel (2) vom elektrischen Ventil
- Nehmen Sie den Schlauch ab, indem Sie die Mutter (3) lösen
- Schließen Sie die Wasserversorgung des Fahrzeugs, indem Sie den Schlauch (4) mit dem Stopfen und der Klemme verschließen

Gefahr von Wasseraustritt. Verwenden Sie ein Tuch oder Handtuch, um ein Verschütten und Beschädigungen zu vermeiden.

Toilettenschüssel

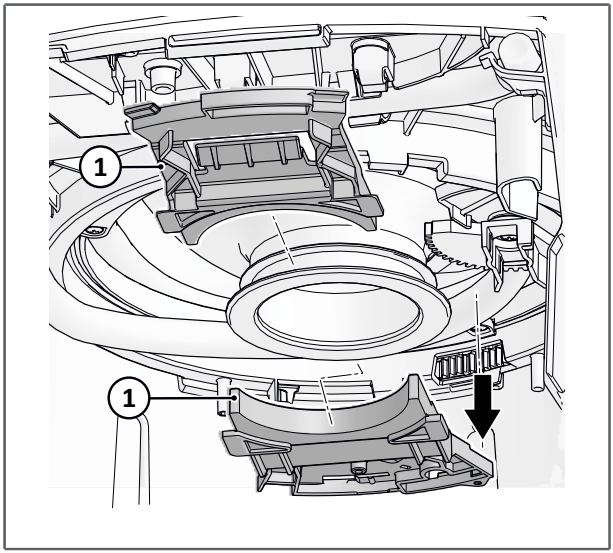

- Drehen Sie die Halteklammern (1) der Schüssel gegen den Uhrzeigersinn und nehmen Sie sie heraus

Diese Halteklammern werden nach dem Umbau nicht mehr benötigt.

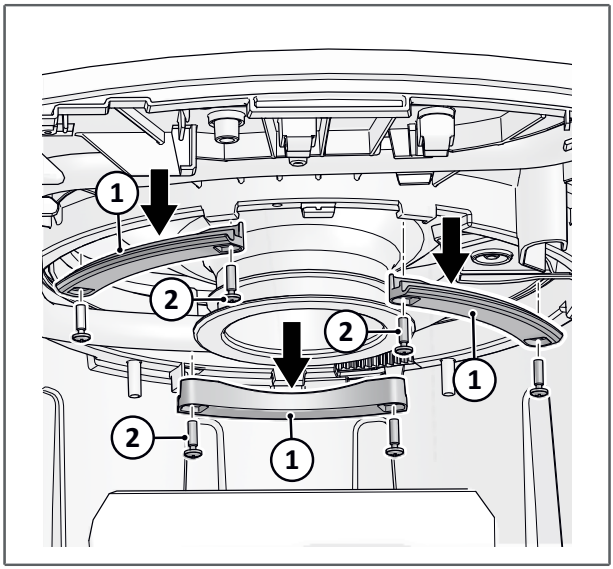

- Entfernen Sie die 3 Halteklammern (1), indem Sie die Schrauben (2) lösen und herausnehmen
- Drehen Sie die Schüssel gegebenenfalls, um alle Schrauben zu erreichen

Bewahren Sie die Halteklammern und Schrauben für den späteren Einbau auf.

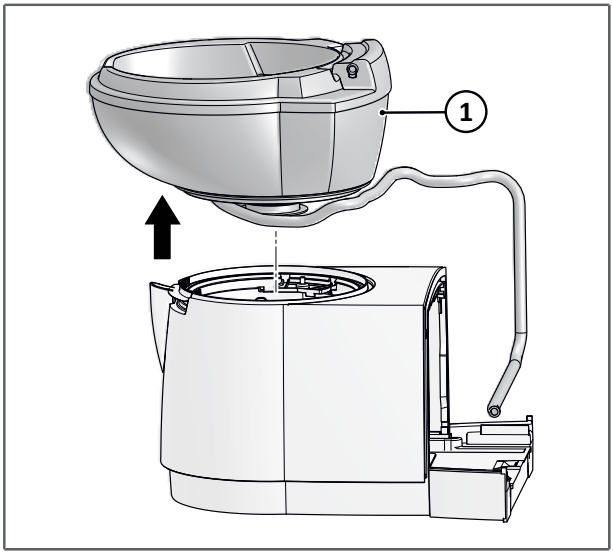

Entfernen Sie die Schüssel wie folgt:

- Heben Sie die Schüssel und die Schlauchbaugruppe vorsichtig vom Sockel ab

Teile der Toilettenschüssel

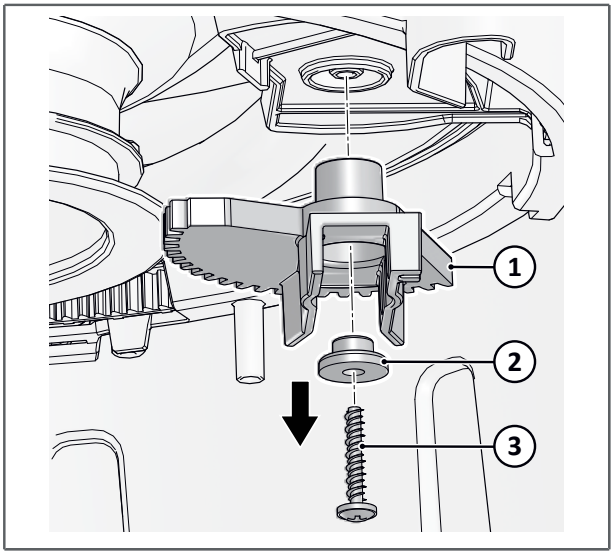

- Entfernen Sie die Schraube und nehmen Sie den Sattel ab

Dies kann entweder von unten oder von oben am Toilettensockel erfolgen

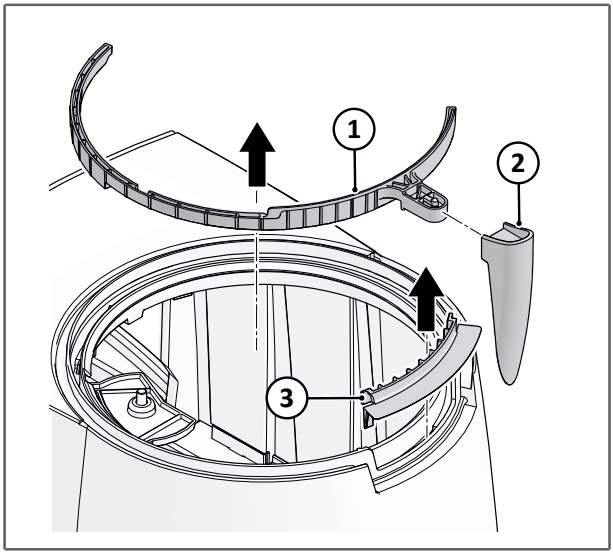

- Entfernen Sie die Abdeckplatte, den Verschlussplattenring und den Griff

Falls eine Duscheinrichtung vorhanden ist, wird empfohlen, die Teile an Ort und Stelle zu belassen.

Reed-Schalter-Gehäuse

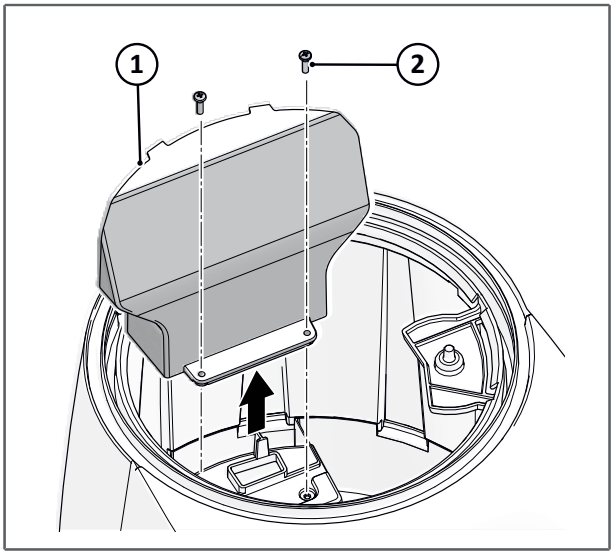

- Entfernen Sie die beiden Schrauben (2)
- Nehmen Sie das Reed-Schalter-Gehäuse (1) heraus

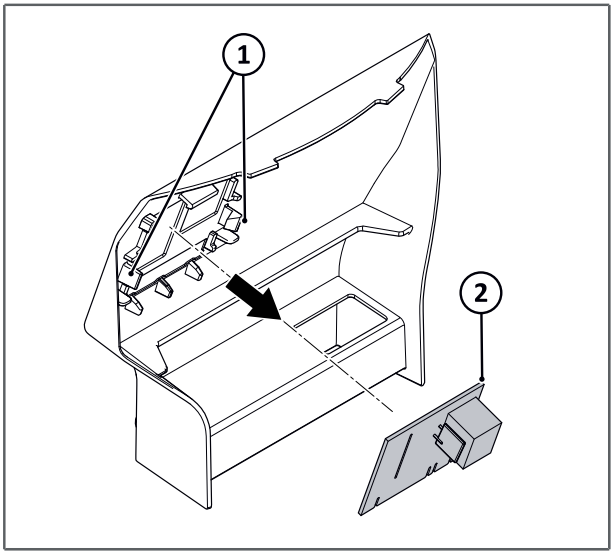

- Entfernen Sie die Reed-Schalter-Leiterplatte, indem Sie die Halterungen, die die Leiterplatte an ihrem Platz halten, leicht herausdrücken. Heben Sie sie dann heraus
- Lösen Sie den Stecker von der Leiterplatte

8. Installation

Lesen Sie zuerst die Anweisungen in Kapitel *Sicherheit* durch.

Komponenten des Trenntoiletten-Bausatzes

Neue Abdeckung mit Reed-Schalter-Leiterplatte und Verdrahtung

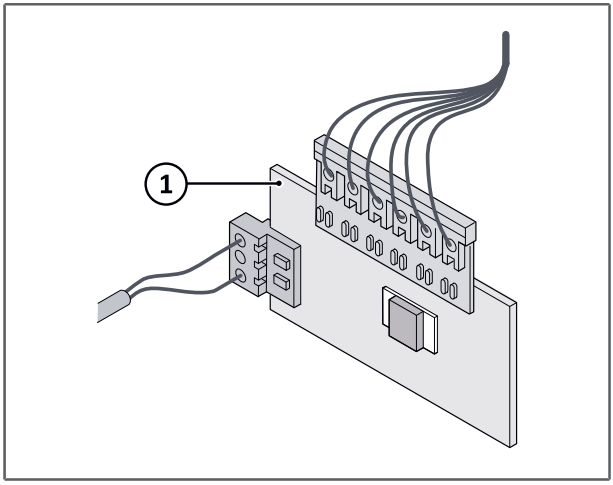

- Nehmen Sie die neue Reed-Schalter-Leiterplatte (1) aus dem Kit und stecken Sie die Stecker ein

Einzelheiten zur Schaltung und zum Schaltplan finden Sie im Kapitel Technische Spezifikationen.

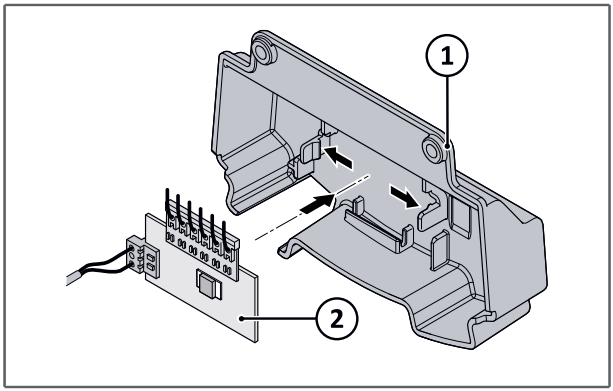

- Setzen Sie die neue Reed-Schalter-Leiterplatte (2) mit den angeschlossenen Steckern zwischen die Halterungen an der neuen Abdeckung (1)
- Drücken Sie die Leiterplatte fest, beginnend an der Position des großen Steckers

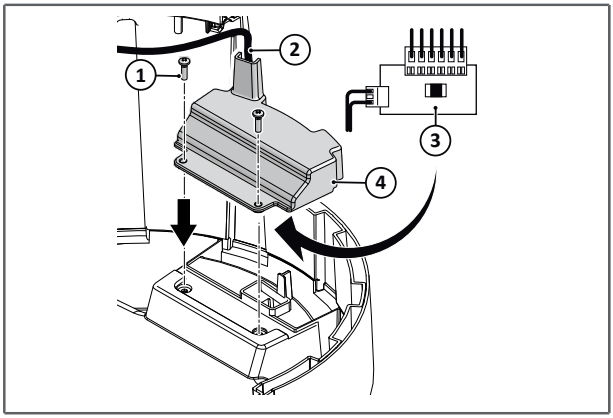

- Setzen Sie die neue Abdeckung (4) mit der neuen Leiterplatte (3) in die richtige Position
- Führen Sie das schwarze Kabel durch die Öffnung (2)
- Befestigen Sie die neue Abdeckung mit den beiden zuvor entfernten Schrauben (1)

SK260 an einer S260-Toilette

Wenn der SK260-Trenntoiletten-Bausatz bei einer Toilette S260 verwendet wird, muss die Sattelhalterung immer gemäß der Abbildung unten abgeschnitten werden.

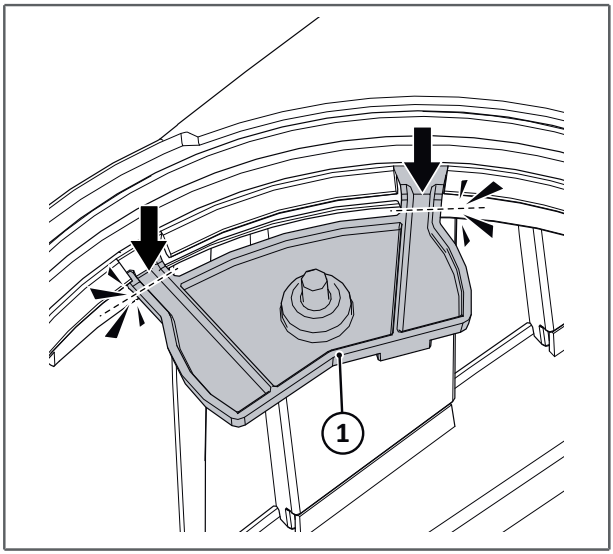

Der Schnitt muss an den mit Pfeilen markierten gestrichelten Linien erfolgen.

Neue Schüssel

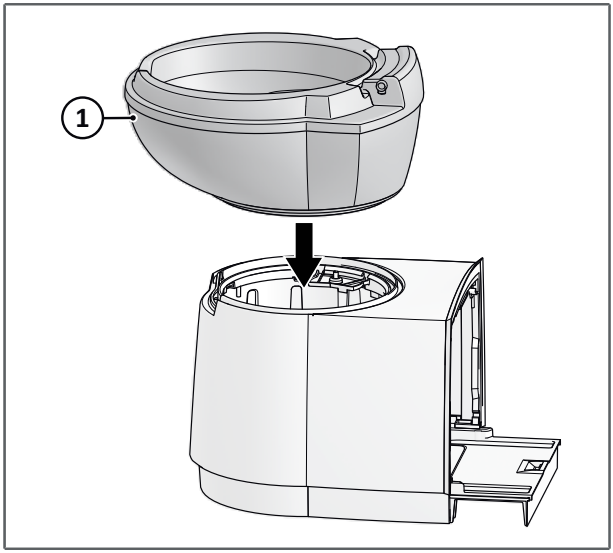

- Nehmen Sie die Schüssel (1) aus dem SK260-Trenntoiletten-Bausatz und setzen Sie sie auf den Sockel

Toilettenschüssel-Halteführungen

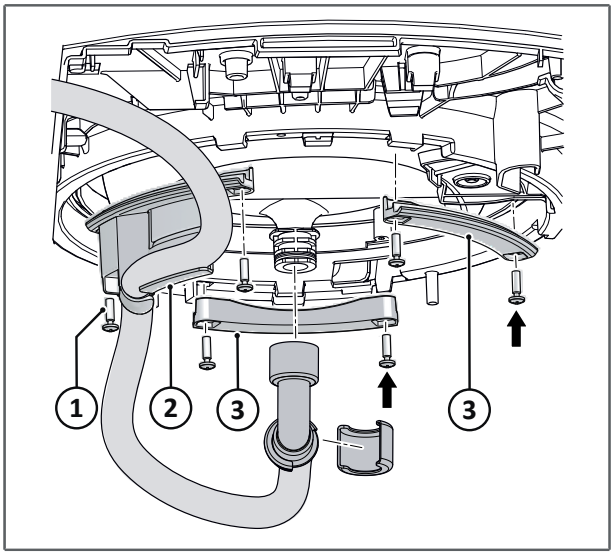

Verwenden Sie die Schüsselhalterung (2) aus dem Trenntoiletten-Bausatz, an der der Urinschlauch bereits befestigt ist.

- Setzen Sie die Halterungen (2, 3) an ihre ursprünglichen Positionen und ziehen Sie die Schrauben fest.

Schlauchbaugruppe

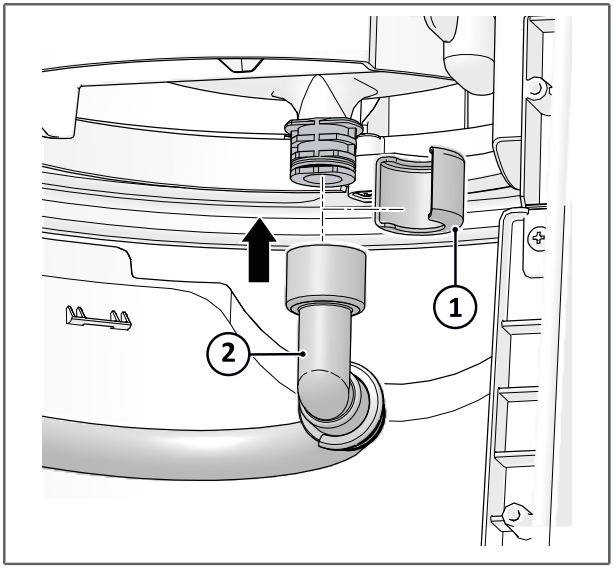

Schließen Sie die Urinschlauchbaugruppe an die Schüssel an.

- Entfernen Sie den Befestigungsclip (1) von der Urinschlauchbaugruppe
- Schieben Sie den Schlauch (2) über den Toilettenanschluss
- Setzen Sie den Befestigungsclip (1) wieder ein, um die Schlauchbaugruppe zu sichern

Ventilhalterung

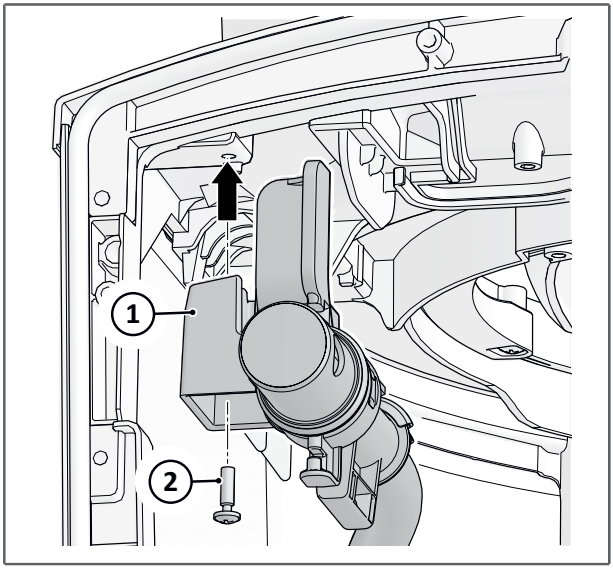

- Befestigen Sie die Halterung (1) für die Ventilbefestigung in der richtigen Position und sichern Sie sie mit der Schraube (2)

Reed-Schalter

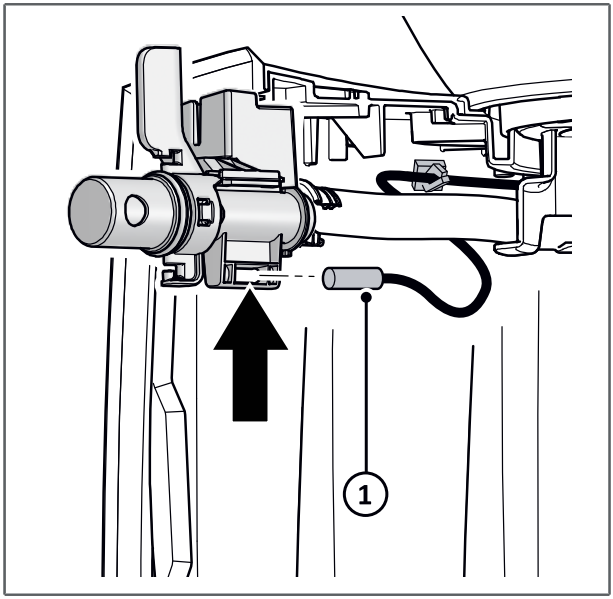

Der Reed-Schalter wird am Ende des schwarzen Kabels angeschlossen.

- Drücken Sie den Reed-Schalter in die Aussparung, bis er einrastet

Kabelhalterungen

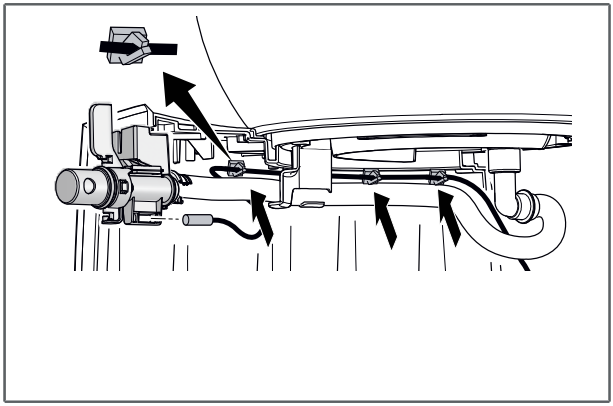

Kleben Sie alle Kabelhalterungen wie abgebildet auf, beginnend in der Nähe des Ventils.

- Entfernen Sie die Schutzfolie von der selbstklebenden Kabelhalterung
- Kleben Sie die Kabelhalterung fest und drücken Sie sie einige Sekunden lang fest an

Feststoffbehälter und Urintank

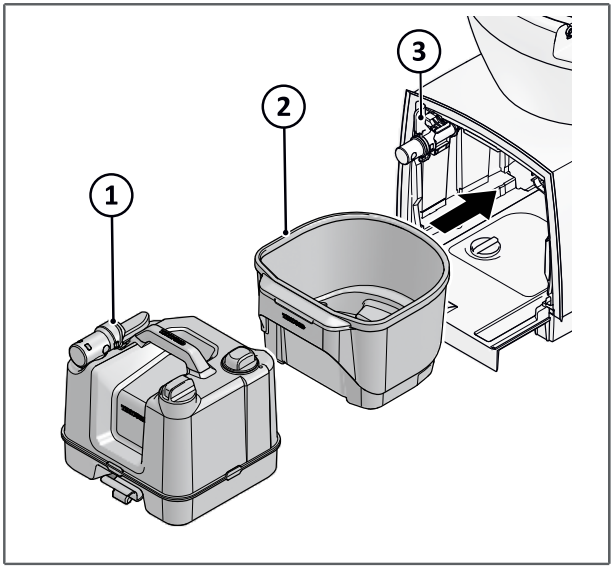

- Schieben Sie zuerst den Feststoffbehälter (2) hinein
- Schieben Sie anschließend den Urintank (1) hinein
- Drehen Sie den Hebel des Urinventils (3) im Uhrzeigersinn in die horizontale Position, um die Verbindung zu sichern und das Ventil zu öffnen.

Feststoffventilsteuerung

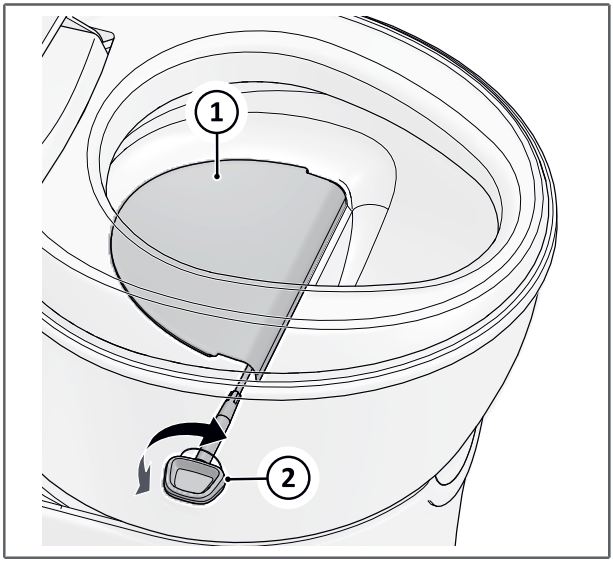

Setzen Sie den Feststoffventil-Steuerhebel in die Schüssel ein.

1. Stellen Sie sicher, dass das Ventil geschlossen ist
2. Schieben Sie den Feststoffventil-Steuerhebel ohne übermäßigen Kraftaufwand in die dafür vorgesehene Öffnung. Finden Sie die vollständig eingesetzte Position, indem Sie den Ventilhebel einige Grad nach links oder rechts drehen

Der Feststoffventil-Steuerhebel kann auf einer beliebigen Seite in die Schüssel eingesetzt werden. Das linke Loch ist mit einer abnehmbaren Kappe verschlossen.

Toilettendeckel und Toilettensitz

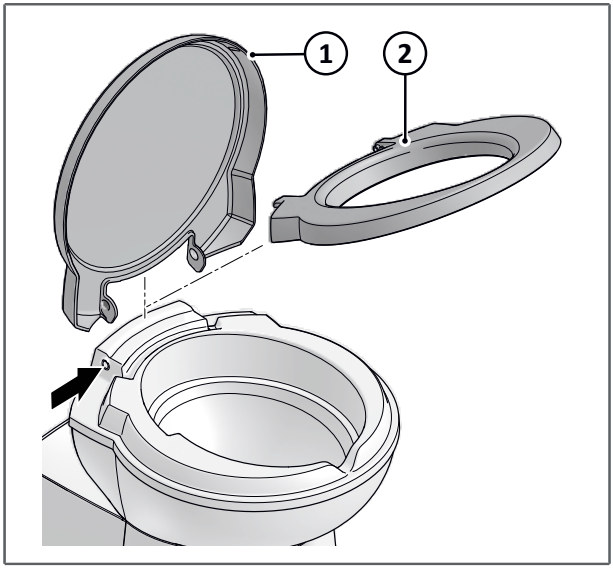

- Nehmen Sie den Sitz und Deckel zusammen (1, 2)
- Befestigen Sie die Kombination an der Toilette, indem Sie sie zuerst an einer Seite einhaken
- Ziehen Sie seitwärts, nahe am Scharnierpunkt auf der anderen Seite, und haken Sie die andere Seite ein

Bedienfeld

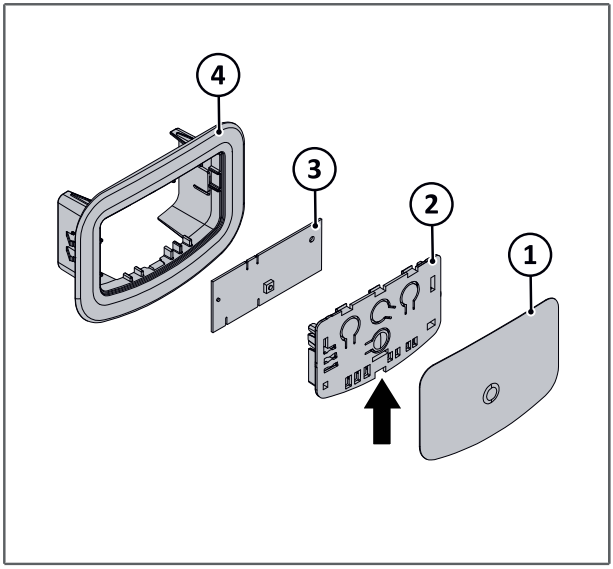

Eine neue Steuerplatine muss installiert und ein neuer Aufkleber angebracht werden.

1. Aufkleber
2. Halteklammer
3. Steuerplatine
4. Gehäuse des Bedienfelds

- Lösen Sie den alten Aufkleber mit einem Teppichmesser und entfernen Sie ihn
- Bewegen Sie die Kerbe, indem Sie einen Schlitzschraubendreher in die Öffnung einführen, und heben Sie die Halteklammer heraus.
- Trennen Sie die Stecker
- Nehmen Sie die neue Steuerplatine mit Halteklammer aus dem Trenntoiletten-Bausatz und schließen Sie den Stecker an
- Setzen Sie die neue Steuerplatine in das Gehäuse ein
- Nehmen Sie den neuen Aufkleber aus dem Trenntoiletten-Bausatz und kleben Sie ihn vorsichtig an die richtige Stelle
- Stellen Sie sicher, dass alle Verbindungen richtig sitzen
- Stellen Sie sicher, dass alle Befestigungselemente mit dem richtigen Anzugsmoment angezogen sind

9. Nach der Installation

Lesen Sie sich zuerst die entsprechenden Anweisungen in Kapitel *Sicherheit* durch.

Sicht- und Funktionsprüfungen

Prüfen Sie Folgendes:

- Alle Verpackungsmaterialien wurden entfernt.
- Wenn Sie die Toilette vor dem Umbau entfernt haben:

- Stellen Sie sicher, dass die Wandabdichtung richtig positioniert ist.
- Achten Sie darauf, dass alle Befestigungselemente mit dem richtigen Anzugsdrehmoment angezogen werden. Lesen Sie die entsprechenden Anweisungen in Kapitel *Installation*

Stellen Sie sicher, dass die Wandabdichtung richtig positioniert ist.

- Die Füllstandsanzeige funktioniert im „voll“ Zustand.
- Es gibt keine Undichtigkeiten zwischen Toilettenschüssel und Urintank.
- Der Urintank und der Feststoffbehälter können entfernt und wieder eingesetzt werden.
- Die Serviceklappe lässt sich ordnungsgemäß öffnen und schließen.
- Die Serviceklappe ist nach dem Einbau wasserdicht.

10. Service & Fragen

Lesen Sie sich zuerst die entsprechenden Anweisungen in Kapitel *Sicherheit* durch.

Service

Alle Instandhaltungsarbeiten müssen von einem zugelassenen Fachmann ausgeführt werden.

Fragen

Wenn Sie Fragen zu Ihrem Produkt, zu Teilen, Zubehör oder den autorisierten Servicestellen haben, besuchen Sie bitte *www.thetford.com*.

Wenn Sie ein autorisiertes lokales Servicezentrum in Ihrem Land kontaktieren, geben Sie bitte Einzelheiten zum Modell sowie die Seriennummer und das Kaufdatum an. Das Typenschild befindet sich am Sockel der Toilette und unter dem Urintank.

Bitte beachten Sie, dass der SK260-Trenntoiletten-Bausatz keinen neuen Aufkleber enthält. Der vorhandene Aufkleber für die C260-Serie bleibt auf dem Gerät. Der Aufkleber auf der Unterseite des Urintanks weist darauf hin, dass es sich um eine Trenntoilette handelt, und kann bei der Kontaktaufnahme mit Ihrem Händler oder Kundendienst verwendet werden.

Toilettenaufkleber	Urintankaufkleber
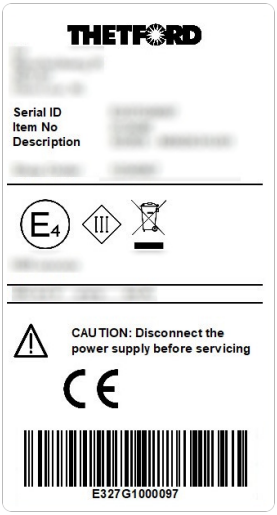	

Garantie

Unsere Garantiebedingungen finden Sie auf *www.thetford.com*.

Konformitätserklärung

Thetford erklärt hiermit, dass dieses Produkt mit den wesentlichen Anforderungen und anderen relevanten Bestimmungen der anwendbaren Richtlinien und Normen übereinstimmt. Eine Kopie der Konformitätserklärung findet sich auf *www.thetford.com*.

EUROPEAN HEADQUARTERS
Thetford B.V.
P.O. Box 169
4870 AD Etten-Leur
The Netherlands

T +31 76 504 22 00
F +31 76 504 23 00
E info@thetford.eu

UNITED KINGDOM
Thetford Ltd.
Unit 6
Brookfields Way
Manvers, Rotherham
S63 5DL, England
United Kingdom

T +44 844 997 1960
F +44 844 997 1961
E infogb@thetford.eu

GERMANY
Thetford GmbH
Schallbruch 14
D-42781 Haan
Deutschland

T +49 2129 94250
F +49 2129 942525
E infod@thetford.eu

FRANCE
Thetford S.A.R.L.
Bâtiment Le Louisiane
10, Chaussée Jules César
95520 Osny
France

T +33 1 30 37 58 23
F not available
E infof@thetford.eu

ITALY
Thetford Italy c/o Tecma s.r.l.
Via Flaminia
Loc. Castel delle Formiche
05030 Otricoli (TR)
Italia

T +39 0744 709071
F +39 0744 719833
E infoi@thetford.eu

SPAIN AND PORTUGAL
Mercè Grau Solà
Agente para España y Portugal
C/ Castellet, 36 bxs 2a
08800-Vilanova i la Geltrú
Barcelona
España

T +34 938 154 389
F not available
E infosp@thetford.eu

SCANDINAVIA
Thetford Scandinavia
Bangatan 6
521 43 Falköping
Sverige

T +46 31 336 35 80
F not available
E infos@thetford.eu

AUSTRALIA
Thetford Australia Pty. Ltd.
130-132 Freight Drive
Somerton VIC 3062
Australia

T +61 3 9358 0700
F not available
E infoaus@thetford.com.au
www.thetford.com.au

CHINA
Thetford China
Rm. 1207, Coastal Building
(East Block)
Haide 3rd Road, Nanshan District
Shenzen, 518054
China

T +86 755 8627 1393
F +86 755 8627 1673
E info@thetford.cn
www.thetford.cn

www.thetford.com

Copyright 2025 Thetford B.V. Alle Rechte vorbehalten.
212066/0226-V01