THETFORD

INSTALLATIONSHANDBUCH

KOCHER

Serie Triplex 70

DE
Übersetzung des Original-Installationshandbuchs

Inhalt

1 Einleitung....2
2 Safety....3
3 Wartbarkeit....6
4 Technische Spezifikationen....7
5 Vor der Installation....9
6 Installation....13
7 Nach der Installation....16
8 Service & Fragen....17

1. Einleitung

Allgemeines

Dies ist das Installationshandbuch für der Thetford SOH70, SOH71, SOH75, SOH76 und SOH77. Das Handbuch ist für qualifizierte Installateure bestimmt, die das Gerät in einem Wohnwagen, einem Wohnmobil oder in Holiday Homes (semipermanente Wohnwagen) installieren.

Lesen Sie sich die Informationen und Anweisungen sorgfältig durch und befolgen Sie sie genau, um das Gerät sicher und sachgerecht zu installieren.

Lesen Sie auch die Warnhinweise in dem Benutzerhandbuch, bevor Sie das Gerät nach der Installation testen.

Dieses Dokument ist die Ausgabe SINS2326/0125-V02 des Installationshandbuchs.

Wir lassen uns durch das Prinzip der kontinuierlichen Entwicklung und Verbesserung leiten. Spezifikationen und Illustrationen können sich nach der Veröffentlichung ändern.

Die aktuellste Ausgabe finden Sie auf www.thetford.com.

Symbole

Die folgenden Symbole können in diesem Handbuch verwendet werden:

Warnhinweis. Gefahr von schweren Verletzungen und/oder Schäden.

Vorsicht. Gefahr von geringfügigen Verletzungen und/oder Schäden.

Achtung. Wichtige Informationen.

Hinweis. Weitere Informationen.

Tipp Video. Zusätzliches Anleitungsvideo verfügbar.

2. Safety

LESEN SIE DIESE BENUTZUNGSHINWEISE AUFMERKSAM DURCH. MACHEN SIE SICH MIT DEM GERÄT VERTRAUT. BEWAHREN SIE DIESE BENUTZUNGSHINWEISE GUT AUF.

Allgemeines

Risiko von schweren Verletzungen durch Verbrennungen, Explosion, Einklemmen, Stromschlag, Erstickung und Vergiftung oder Beschädigung des Geräts.

- Das Gerät ist nur für die Installation in einem Wohnwagen, Wohnmobil oder Holiday Home (semipermanenter Wohnwagen) vorgesehen.
- Falls das Gerät nicht unter Einhaltung der nationalen und europäischen Gesetze, Vorschriften, Regeln und Normen installiert wird, erlischt die Garantie und kann eine Strafverfolgung nach sich ziehen.
- Nehmen Sie keine Änderungen an diesem Gerät vor, es sei denn, die Änderung wird vom Hersteller oder von dessen Vertreter genehmigt und durchgeführt.
- Verwenden Sie nur genehmigte Originalteile und -materialien.
- Tragen Sie während der Installation die richtige persönliche Schutzausrüstung. Befolgen Sie auch die entsprechenden Sicherheitsvorschriften.
- Gas- und Elektrogeräte dürfen nur von qualifizierten und zertifizierten Fachkräften installiert werden.
- Blockieren/ersticken Sie die Belüftung des Geräts **NICHT**.
- Das Gerät **DARF NICHT** hinter einer Dekortür installiert werden, um eine Überhitzung zu vermeiden.

Installation

Risiko von schweren Verletzungen durch Verbrennungen, Explosion, Einklemmen, Stromschlag, Erstickung und Vergiftung oder Beschädigung des Geräts.

- Das Gerät darf in einer Küche/Wohnküche installiert werden, aber NICHT in einem Raum mit Bad oder Dusche.

- Flüssiggasgeräte dürfen nicht unter der Geländehöhe, wie z. B. im Untergeschoss, aufgestellt werden.
- Halten Sie die in dieser Gebrauchsanleitung aufgeführten Mindestabmessungen ein. Abweichungen hiervon könnten zu einer übermäßigen Erwärmung führen. Wenn die Mindestabmessungen aufgrund von Konstruktionsbeschränkungen reduziert werden müssen, müssen alle Möbelstücke, die um das Gerät herum angebracht sind, einer Erwärmungsprüfung unterzogen werden. Wenn die Mindestabmessungen reduziert worden sind, wird empfohlen, nicht brennbares Material zu installieren.
- Die umliegenden Flächen müssen einem zulässigen Temperaturanstieg auf bis zu 65 °C über der Umgebungstemperatur widerstehen können, wie in der Norm EN 30-1-1 angegeben und in Übereinstimmung mit der Konstruktion dieses Geräts.
- Die Temperatur der umliegenden Flächen kann steigen, wenn sich neben dem Kochfeld noch weitere Geräte befinden. Überprüfen Sie die zulässige Temperatur der für die umliegenden Flächen verwendeten Materialien, um sicherzustellen, dass sie die Anforderungen von EN 30-1-1, EN 1949, EN 1645-1, EN 1646-1, EN 1647 und EN 721 erfüllen.
- Alle brennbaren Materialien, wie z.B. Gardinen und Regale, müssen von dem Gerät ferngehalten werden.
- Um ordnungsgemäßen Betrieb sicherzustellen, muss die Installation ungehinderte Luftzirkulation zwischen Gehäuse und Umgebung ermöglichen.
- Konstruktionseinschränkungen können zusätzliche Belüftung an der Vorderseite des Geräts erforderlich machen.
- Dieses Gerät muss geerdet werden.
- Verlegen Sie Kabel vom Gerät und anderen Wärmequellen weg.
- Lassen Sie Kabel nicht lose in das untere Fach hängen.

Gasspezifische Sicherheit

Risiko von schweren Verletzungen durch Verbrennungen, Explosion, Einklemmen, Stromschlag, Erstickung und Vergiftung oder Beschädigung des Geräts.

- Stellen Sie sicher, dass die Art des Gases und der Druck den technischen Spezifikationen des Geräts entsprechen. Die technischen Spezifikationen finden Sie auf dem Leistungsschild.
- Vergewissern Sie sich vor der Installation, dass die örtlichen Verteilungsbedingungen (Art des Gases und Gasdruck) und die Einstellung des Geräts kompatibel sind.
- Das Gerät ist nicht an eine Ableitungsvorrichtung für Verbrennungsprodukte angeschlossen. Es muss unter Beachtung der geltenden Normen installiert und angeschlossen werden. Die jeweiligen Lüftungsanforderungen sind besonders zu beachten.
- Achten Sie genau auf die in dem Land der Nutzung geltenden Lüftungsvorschriften. Die Installation muss eine ausreichende Luftzufuhr an die Brenner zwecks Verbrennung

und die sichere Entfernung von Verbrennungsprodukten gewährleisten. Außerdem muss die Ansammlung unverbrannter Gase vermieden werden.

- Dieses Gerät darf nicht in Zugluft stehen, da diese die Verbrennung beeinträchtigen kann.
- Sorgen Sie für den Austritt von unverbranntem Gas unter dem Gerät. Stellen Sie sicher, dass Gasableitungsbohrungen in ausreichender Entfernung von einem Brenner angebracht sind.
- Um ordnungsgemäßen Betrieb sicherzustellen und Veränderungen des Luftdrucks zu verhindern, die die Leistung des Geräts beeinträchtigen, muss das Gerät in einen fest- und freistehenden Schrank eingebaut werden, der nicht mit extern belüfteten Kammern in daneben gelegenen Möbelstücken verbunden ist; ausgenommen hiervon ist die oben beschriebene Gasaustrittsbohrung.
- Verwenden Sie ausschließlich Metallgasleitungen gemäß den Anforderungen von EN 1949.
- Verwenden Sie NIEMALS flexible/Gummischläuche oder -rohre, um Gas anzuschließen.

wird empfohlen, nach dem Gasregler eine Überdruck-Absperrvorrichtung (OPSO) zu installieren. Bei einem Ausfall des Reglers stoppt die OPSO sofort den Gasfluss.

Spezifische Sicherheit für 12 V Gleichstrom

Risiko von schweren Verletzungen durch Verbrennungen, Explosion, Einklemmen, Stromschlag, Erstickung und Vergiftung oder Beschädigung des Geräts.

- Stellen Sie sicher, dass Installation und Materialien den neuesten Gesetzen und Vorschriften zu Elektroinstallationen im Land der Verwendung entsprechen.
- Beachten Sie die Polarität, um Schäden am Gerät und/oder Schäden an anderen Geräten, die an den 12-V-Gleichstromkreis angeschlossen sind, zu vermeiden:
  - Der Draht für +12 V Gleichstrom bzw. der Plus-Draht ist rot.
  - Der Draht für -12 V Gleichstrom bzw. der Minus-Draht ist schwarz oder weiß.

Spezifische Sicherheit für Wechselstrom

Risiko von schweren Verletzungen durch Verbrennungen, Explosion, Einklemmen, Stromschlag, Erstickung und Vergiftung oder Beschädigung des Geräts.

- Schließen Sie das Netzkabel an eine geeignete geschaltete Spannungsquelle an.
  - Verwenden Sie nach Möglichkeit eine geschaltete Wandsteckdose.
  - Der Schalter sollte jederzeit erreichbar sein.
- Die Netzstromversorgung für das Gerät muss abgesichert sein.

3. Wartbarkeit

Der Installateur von Thetford-Produkten ist für die einwandfreie Installation gemäß den Thetford-Installationsanleitungen verantwortlich, um die Funktionalität und Wartbarkeit des Produkts sicherzustellen.

Hinsichtlich der Wartbarkeit bedeutet dies, dass ein Händler oder ein autorisierter Thetford-Servicepartner das Thetford-Produkt unter Verwendung von Standardwerkzeugen und -ausrüstung innerhalb der Zeit ausbauen und neu installieren können muss, die entsprechend der Thetford-Zeitliste vorgesehen ist.

Dies stellt sicher, dass während der Garantiezeit nach dem Kaufdatum Garantieansprüche geltend gemacht werden können.

Bei Fragen zu diesem Thema kann ein lokaler Thetford-Servicevertreter zwecks zusätzlicher Unterstützung bei der Installation des Produkts kontaktiert werden.

4. Technische Spezifikationen

Tabelle 1: Technische Spezifikationen des Brenners

	SOH70 und SOH75			SOH71		
	Gaszufuhr		Düse	Gaszufuhr		Düse
	kW	g/hr	mm	kW	g/hr	mm
Gasbrenner	2 x 1,68 1 x 2,27	2 x 121 1 x 163	0,67 0,77	2 x 1,50	2 x 108	0,61
Grillbrenner	1,60	115	0,65*	1,60	115	0,65*
Ofenbrenner	1,50	108	0,59	1,50	108	0,59
Gesamt	7,23**	521		4,60**	331	
Kochplatten-brenner	-			1 x 800 W		
Strom-anschluss	12 V DC			230-240 V AC 50 Hz und 12 V DC		

	SOH760			SOH769		
	Gaszufuhr		Düse	Gaszufuhr		Düse
	kW	g/hr	mm	kW	g/hr	mm
Gasbrenner	3 x 1,50 1 x 1,0	3 x 108 1 x 72	0,61 0,52	2 x 1,50 1 x 2,27	2 x 108 1 x 163	0,61 0,77
Grillbrenner	1,60	115	0,65*	1,60	115	0,65*
Ofenbrenner	1,50	108	0,59	1,50	108	0,59
Gesamt	7,10**	511		6,87**	495	
Kochplatten-brenner	-			-		
Strom-anschluss	12 V DC			12 V DC		

	SOH77		
	Gaszufuhr		Düse
	kW	g/hr	mm
Gasbrenner	2 x 1,50 1 x 1,00	2 x 108 1 x 72	0,61 0,52
Grillbrenner	1,60	115	0,65*
Ofenbrenner	1,50	108	0,59
Gesamt	5,60**	403	
Kochplatten-brenner	1 x 800 W		
Strom-anschluss	230-240 V AC 50 Hz und 12 V DC		

(*) Bei Modellen vor 2024 beträgt die Düsengröße 0,62 mm

(**) Doppel-Funktionstaste für Grill und Ofen, nur eine kann gleichzeitig aktiv sein.

Tabelle 2: Abmessungen und Gewicht

	SOH70 und SOH75			SOH71			SOH76			SOH77		
Abmessungen	H	W	D	H	W	D	H	W	D	H	W	D
mm	468	463	500	468	463	500	468	513	500	468	513	500
Gewicht des Geräts	21,5 kg			23,1 kg			23,0 kg			24,6 kg		
Ofen- und Grillvolumen	23 l			23 l			23 l			23 l		

Dieses Gerät ist für die Verwendung von Flüssiggas geeignet und sollte mit keinem anderen Gas betrieben werden.

Tabelle 3: Gaskategorie

Gerät der Klasse 3		
Gaskategorie und Druck	CAT $I_{3\,+\,(28\text{-}30/37)}$	CAT $I_{3\,B/P\,(30)}$
	BUTAN (G30) 28–30 mbar	BUTAN (G30) 30 mbar
	PROPAN (G31) 37 mbar	PROPAN (G31) 30 mbar
Für Installation in	BE, CH, CY, CZ, ES, FR, GB, GR, IE, IT, LT, PT, SI, TR	AT, BE*, CH, CY, CZ, DE, DK, EE, FI, FR, GB*, GR, HR, HU, IT, LT, NL, NO, PL, RO, SE, SI, SK, TR
Normenbezug	EN 30-1-1: 2021 EN 30-2-1: 2015	

(*) Diese Kategorie gilt nur für Geräte, die in Wohnmobilen installiert sind.

Verwenden Sie nur den angegebenen Gastyp und Gasdruck. Die technischen Daten für Ihr Gerät finden Sie auf dem in Kapitel *Service & Fragen* beschriebenen Etikett.

5. Vor der Installation

Inhalt der Box

Überprüfen Sie bei einem einteiligen verpackten Gerät den Inhalt:

- Gerät
- Grillpfanne, Untersetzer und Grillhandschuh
- Ofenrost
- Benutzerhandbuch
- Installationshandbuch

Sollte der Inhalt nicht vollständig sein, wenden Sie sich bitte an Ihren Händler.

Anforderungen an den Schrank

Der Aufstellungsort muss folgendes umfassen:

- Holzschrank und Arbeitsfläche.
- Unterstützung für mindestens das Gewicht des Geräts, wie in Technische Spezifikationen angegeben, sowie alle Gegenstände, die in oder auf dem Gerät platziert werden

Das Gesamtgewicht auf dem Kochfeld sollte 10 kg nicht überschreiten.

Der Backofen und/oder Grill sollte nicht mit mehr als 5 kg beladen werden.

- Mindestabstände für den Installationsort und die Gasverteilung wie in den Installationsabmessungen angegeben.

Abmessungen für Schrankschutz

Die unten angegebenen Abstände beziehen sich auf die Abstände zwischen der Kante der Brenner und den Seiten sowie zwischen den Topfträgern und den überhängenden Teilen.

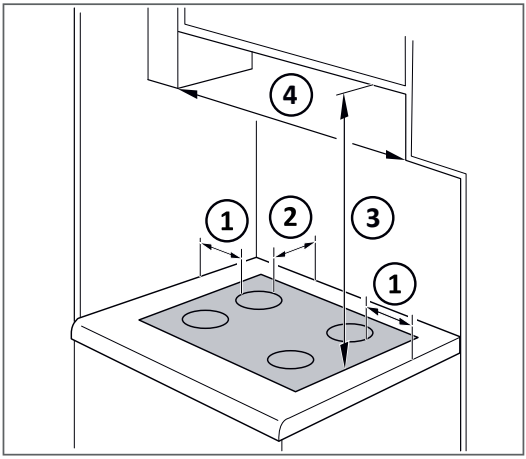

Wenn Sie die in der Tabelle unten angegebenen Mindestabstände nicht einhalten können, installieren Sie bitte feuerfeste Materialien zu Ihrem Schutz.

Tabelle 4: Abmessungen für Schrankschutz

Modell / Abmessung (mm)	①	②	③	④
SOH70	200	200	500	463
SOH71	200	200	500	463
SOH75	200	200	500	463
SOH76	200	200	500	513
SOH77	200	200	500	513

Bei Modellen mit Glasdeckel kann der Abstand vom Rand des Brenners bis zur Rückseite auf 110 mm reduziert werden.

Gasaustritt

Sorgen Sie dafür, dass unverbranntes Gas unter dem Gerät austreten kann. Stellen Sie sicher, dass Gasaustrittsbohrungen in ausreichender Entfernung von den Brennern angebracht sind. Die Gasaustrittsbohrung muss zur Außenseite des Freizeitfahrzeugs hin entlüften.

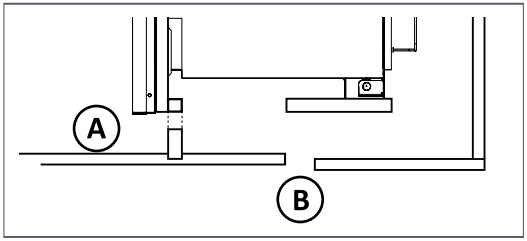

Lüftungsöffnung **A** sollte mind. 2000 mm² groß sein

Die Gasaustrittsbohrung **B** sollte einen Durchmesser von mind. Ø 25-50 mm haben

Um ordnungsgemäßen Betrieb sicherzustellen und Veränderungen des Luftdrucks zu verhindern, die die Leistung des Geräts beeinträchtigen, muss das Gerät in einen fest- und freistehenden Schrank eingebaut werden, der nicht mit extern belüfteten Kammern in daneben gelegenen Möbelstücken verbunden ist; ausgenommen hiervon ist die oben beschriebene Gasaustrittsbohrung.

Schützen Sie die Unterseite des Geräts mit einer Hitzeabschirmung aus nicht brennbarem Material, wenn der Raum unter dem Kocher, Ofen, Grill oder der Kombination zu Lagerzwecken oder für ein anderes Gerät verwendet wird.

Installationsabmessungen

Schematische Übersicht der erforderlichen Abmessungen

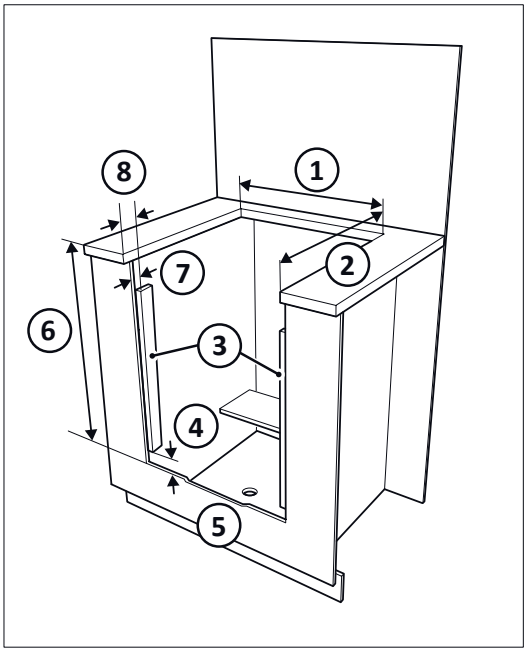

1. SOH70-71-75: 445 mm;
   SOH76-77: 496 mm
2. 493 mm
3. Holzleiste
   max. 15 x 40 x 330 mm;
   anzubringen an beiden Seiten des Schranks
4. 0 mm
5. Lüftungsöffnung: mind. 2000 mm^2
6. 463 mm
7. 17 mm
8. 37 mm

Achten Sie darauf, dass zwischen der Gerätetür und angrenzenden Schränken oder Türen ein Abstand von mindestens 10 mm besteht.

Ansicht des Schranks von rechts

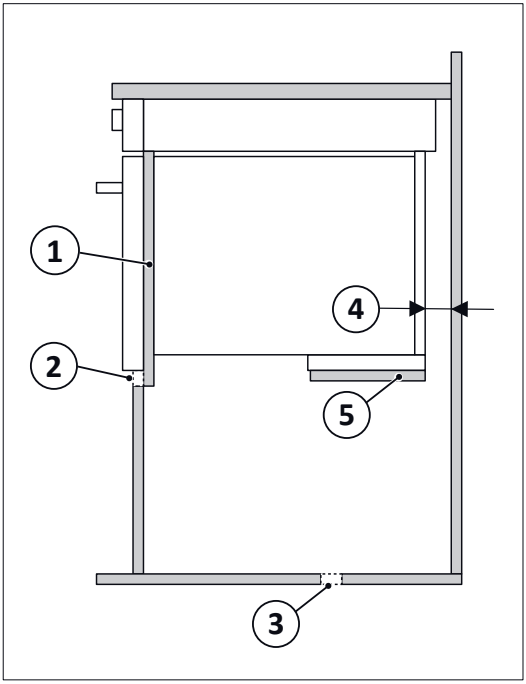

1. Holzleiste
2. Lüftungsöffnung
3. Gasaustrittsbohrung
4. 80 mm
5. Stützregal

   SOH70-71-75:

   18 x 445 x 140 mm

   SOH76-77:

   18 x 495 x 140 mm

6. Installation

Lesen Sie zuerst die Anweisungen in Kapitel *Safety* durch.

Vorbereiten

Weitere Informationen siehe *Technische Spezifikationen* und *Vor der Installation*.

- Vorbereiten des Schranks und der Arbeitsfläche für das Gerät.
- Bringen Sie die Holzleisten an beiden Seiten des Geräts an, sofern für das betreffende Modell relevant.
- Stellen Sie sicher, dass die Luftspalte den Vorgaben entsprechen.
- Stellen Sie sicher, dass die Gasableitungsöffnung die richtige Größe hat und nicht blockiert ist.

Installation des Geräts

- Entfernen Sie das Verpackungsmaterial vom Gerät.

- Schieben Sie das Gerät zur Hälfte in die Öffnung.
- Schließen Sie die 12-V-Kabel für die Funkenzündung (und ggf. für die Kühllüfter) an eine 12-V-DC-Batterie oder die Netzstromversorgung an. Verwenden Sie die entsprechenden Anschlüsse und achten Sie auf die richtige Polarität.

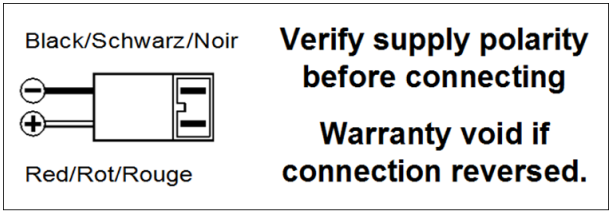

- Schließen Sie ggf. das Netzkabel über eine schaltbare Wandsteckdose an eine geeignete Netzstromversorgung an. Die geschaltete Steckdose muss nach der Installation zugänglich sein.
- Platzieren Sie das Gerät in der Öffnung.
- Befestigen Sie das Gerät mithilfe der Befestigungspositionen auf beiden Seiten der Frontverkleidung und jeder Seitenverkleidung des Kochfelds.
- Befestigen Sie das Gerät mithilfe der Befestigungspositionen wie in Kapitel „*Vor der Installation*“ gezeigt.

Achten Sie darauf, dass das Gerät korrekt in der Aussparung platziert ist.

Elektrische Verkabelung für Dual-Fuel-Modelle

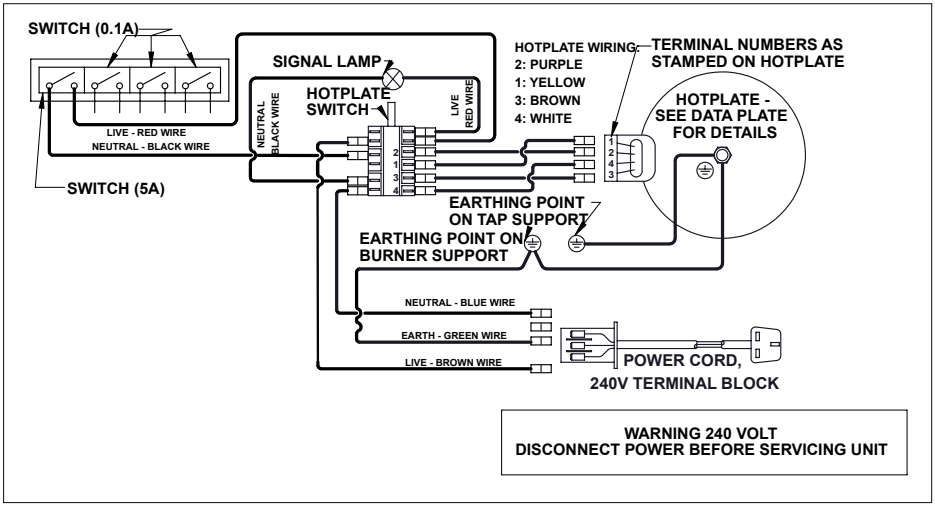

Anschlussvarianten für Netzversorgung:

- Standard UK-Stecker
- Euro-Stecker

Anschluss der Gasversorgung

- Schließen Sie das Gasrohr an das Gaseinlassrohr des Geräts mit Ø 8 mm an.

Anbringung der Etiketten

- Befestigen Sie ein Warnschild neben der Einheit, das die Anforderungen von EN721, Anhang A erfüllt.
- Befestigen Sie ein Warnhinweis mit folgendem Text neben der Gasableitungsbohrung: Warnhinweis! Die Gasaustrittsbohrung darf unter keinen Umständen blockiert sein.

7. Nach der Installation

Lesen Sie zuerst die Anweisungen in Kapitel *Safety* durch.

Visuelle Prüfungen

Prüfen Sie Folgendes:

- Alle Verpackungsmaterialien wurden entfernt.
- Die Lüftungsöffnungen und die Gasverteilungsbohrung sind nicht blockiert/behindert.
- Die elektrischen Kabel sind weder eingeklemmt noch beschädigt oder lose.
- Die elektrischen Kabel sind nicht in der Nähe von Wärmequellen (z.B. Herd, Ofen oder Heizung) und Zündquellen verlegt.
- Die elektrischen Stecker sind richtig angebracht.
- Das Gerät wird auf einem stabilen Untergrund platziert, montiert und nivelliert.

Funktionsprüfungen

Prüfen Sie Folgendes:

- Alle Gasleitungen und Anschlüsse sind korrekt und dicht.
- Das Gerät kann nur mit Gas und Druckwerten betrieben werden, die in Tabelle 3 der *Technische Spezifikationen* angegeben sind.
- Das Gerät lässt sich ein- und ausschalten, und die Temperatur ist einstellbar.
- Die Flammen haben die richtige Farbe. Die Brenner basieren auf einem festgelegten Luft-Kraftstoffgemisch. Bei der Verwendung von Propan brennen die Flammen ruhig in einer blau-grünen Farbe und ohne gelbe Spitzen. Bei Butan haben die Flammen gelbe Spitzen. Die gelbe Farbe der Flammen verstärkt sich leicht, während sich der Brenner aufheizt.
- Der Gasdruck, wenn alle angeschlossenen Gasgeräte gleichzeitig in Betrieb sind.. Der Gasdruck darf im Vergleich zum Nominalwert nicht um mehr als 2,5 mbar steigen oder sinken.

8. Service & Fragen

Lesen Sie zuerst die Anweisungen in Kapitel *Safety* durch.

Service

Vor Beginn der Instandhaltungsarbeiten muss das Gerät abkühlen und von der Gas- und Stromversorgung getrennt werden. Nach allen Instandhaltungsarbeiten muss das Gerät auf Gasdichtheit und elektrische Sicherheit geprüft werden.

Alle Instandhaltungsarbeiten müssen von einem zugelassenen Fachmann ausgeführt werden.

Fragen

Wenn Sie Fragen zu Ihrem Produkt, zu Teilen, Zubehör oder den autorisierten Servicestellen haben, besuchen Sie bitte *www.thetford.com*.

Wenn Sie ein autorisiertes lokales Servicezentrum in Ihrem Land kontaktieren, geben Sie bitte Einzelheiten zum Modell sowie die Seriennummer und das Kaufdatum an.

Garantie

Unsere Garantiebedingungen finden Sie auf *www.thetford.com*.

Konformitätserklärung

Thetford erklärt hiermit, dass dieses Produkt mit den wesentlichen Anforderungen und anderen relevanten Bestimmungen der anwendbaren Regulierungen, Richtlinien und Normen übereinstimmt. Eine Kopie der Konformitätserklärung findet sich auf *www.thetford.com*.

EUROPEAN HEADQUARTERS
Thetford B.V.
P.O. Box 169
4870 AD Etten-Leur
The Netherlands

T +31 76 504 22 00
F +31 76 504 23 00
E info@thetford.eu

UNITED KINGDOM
Thetford Ltd.
Unit 6
Brookfields Way
Manvers, Rotherham
S63 5DL, England
United Kingdom

T +44 844 997 1960
F +44 844 997 1961
E infogb@thetford.eu

GERMANY
Thetford GmbH
Schallbruch 14
D-42781 Haan
Deutschland

T +49 2129 94250
F +49 2129 942525
E infod@thetford.eu

FRANCE
Thetford S.A.R.L.
Parc BUROPLUS / Bâtiment 6
18, Boulevard de la Paix
CS 80008
95895 Cergy Pontoise Cedex
France

T +33 1 30 37 58 23
F not available
E infof@thetford.eu

ITALY
Thetford Italy c/o Tecma s.r.l.
Via Flaminia
Loc. Castel delle Formiche
05030 Otricoli (TR)
Italia

T +39 0744 709071
F +39 0744 719833
E infoi@thetford.eu

SPAIN AND PORTUGAL
Mercè Grau Solà
Agente para España y Portugal
C/ Castellet, 36 bxs 2a
08800-Vilanova i la Geltrú
Barcelona
España

T +34 938 154 389
F not available
E infosp@thetford.eu

SCANDINAVIA
Thetford Scandinavia
Bangatan 6
521 43 Falköping
Sverige

T +46 31 336 35 80
F not available
E infos@thetford.eu

AUSTRALIA
Thetford Australia Pty. Ltd.
130-132 Freight Drive
Somerton VIC 3062
Australia

T +61 3 9358 0700
F not available
E infoaus@thetford.com.au
www.thetford.com.au

CHINA
Thetford China
Rm. 1207, Coastal Building
(East Block)
Haide 3rd Road, Nanshan District
Shenzen, 518054
China

T +86 755 8627 1393
F +86 755 8627 1673
E info@thetford.cn
www.thetford.cn

www.thetford.com

Copyright 2017-2024 Thetford B.V. Alle Rechte vorbehalten.
SINS2326/0125-V02